ΟΔΗΓΙΕΣ ΧΡΗΣΗΣ
USE INSTRUCTIONS

Αερόθερμο Μπάνιου/Bathroom Heater
MODEL NO.: PRBH-81113
220V-240V ~ 50Hz IP23, 2000W

Παρακαλούμε διαβάστε προσεκτικά όλες τις οδηγίες χρήσης πριν την χρήση της συσκευής και φυλάξτε τις για πιθανή μελλοντική χρήση.

Το προϊόν δεν είναι κατάλληλο για χρήση ως κύρια συσκευή θέρμανσης. Το προϊόν είναι κατάλληλο για χρήση σε καλά μονωμένους χώρους ή περιστασιακά

Please read all instructions carefully before using the product and keep it for possible future reference.

This product is not suitable for primary heating purposes. This product is only suitable for well insulated spaces or occasional use.

ΣΗΜΕΙΩΣΗ: Ο προστατευτικός κρύσταλλος με το θερμοστάτη είναι για τη διατήρηση της θερμοκρασίας στα επιτρεπτά όρια. Αυτό το προϊόν είναι για χρήση στο σπίτι ή για παρόμοιους σκοπούς. Ο θερμαντήρας μπορεί να χρησιμοποιηθεί μόνο σε σταθερή θέση και μόνο για τον σκοπό που περιγράφεται.

Δεν είναι για εξωτερική χρήση!

ΟΔΗΓΙΕΣ ΑΣΦΑΛΕΙΑΣ

1. Το προϊόν αυτό μπορεί να τοποθετηθεί στον τοίχο, μην το χρησιμοποιείτε ως φορητή συσκευή.
2. Μη χρησιμοποιείτε το θερμαντήρα εκτός εάν τα πόδια είναι σωστά στερεωμένα. Ο θερμαντήρας δεν πρέπει να χρησιμοποιείται ως φορητή συσκευή.
3. Αυτός ο θερμαντήρας έχει σχεδιαστεί για τοποθέτηση σε τοίχο και πρέπει να χρησιμοποιείται με τον αεραγωγό ζεστού αέρα στραμμένο προς τα κάτω. Δεν πρέπει να χρησιμοποιείται σε κανέναν άλλο προσανατολισμό και δεν πρέπει να χρησιμοποιείται ως φορητή συσκευή ελεύθερης τοποθέτησης.
4. Αυτός ο θερμαντήρας πρέπει να εγκατασταθεί έτσι ώστε οι διακόπτες και άλλα χειριστήρια (εκτός από το καλώδιο αποσύνδεσης), να μην μπορούν να τον αγγίξουν άτομα που βρίσκονται στο μπάνιο ή στο ντους.
5. Αυτό το προϊόν είναι κατάλληλο για τοποθέτηση σε επιφάνειες με κανονική ευφλεκτότητα π.χ. ξύλο, γυψοσανίδα, τοιχοποιία. Δεν είναι κατάλληλο για χρήση σε εξαιρετικά εύφλεκτες επιφάνειες (π.χ. πολυστυρένιο, υφάσματα).
6. Ο θερμαντήρας πρέπει να εγκατασταθεί έτσι ώστε οι διακόπτες και τα άλλα χειριστήρια να μην έρθουν σε επαφή με άτομο στο μπάνιο ή στο ντους.
7. Πριν φτιάξετε τις οπές στερέωσης, ελέγξτε ότι δεν υπάρχει κανένα εμπόδιο κρυμμένο κάτω από την επιφάνεια τοποθέτησης, όπως σωλήνες ή καλώδια.

8. Η επιλεγμένη θέση της νέας σας θερμάστρας θα πρέπει να επιτρέπει την ασφαλή τοποθέτηση του προϊόντος (π.χ. σε σταθερό τοίχο) και την ασφαλή σύνδεση με το δίκτυο.
9. Βεβαιωθείτε ότι η τροφοδοσία ρεύματος στην πρίζα στην οποία είναι συνδεδεμένη η θερμάστρα είναι σύμφωνη με την ετικέτα χαρακτηριστικών της θερμάστρας και ότι η πρίζα είναι γειωμένη.
10. Κρατήστε το καλώδιο ρεύματος μακριά από το ζεστό σώμα του θερμαντήρα.
11. Μη χρησιμοποιείτε το προϊόν σε εξωτερικούς χώρους.
12. Μην καλύπτετε και μην εμποδίζετε καμία από τις σχάρες εξόδου θερμότητας ή τα ανοίγματα εισαγωγής αέρα του θερμαντήρα.
13. Μην τοποθετείτε τη θερμάστρα σε χαλιά που έχουν πολύ βαθύ πέλος.
14. Βεβαιωθείτε ότι η θερμάστρα είναι τοποθετημένη σε σταθερή επίπεδη επιφάνεια. Βεβαιωθείτε ότι η θερμάστρα δεν είναι τοποθετημένη κοντά σε κουρτίνες ή έπιπλα, καθώς αυτό μπορεί να δημιουργήσει κίνδυνο πυρκαγιάς.
15. Μην τοποθετείτε τον θερμαντήρα μπροστά ή αμέσως κάτω από τη πρίζα τοίχου.
16. Μην εισάγετε κανένα αντικείμενο στην έξοδο θερμότητας ή των πλεγμάτων εισαγωγής αέρα του θερμαντήρα.
17. Μη χρησιμοποιείτε τον θερμαντήρα σε χώρους όπου αποθηκεύονται εύφλεκτα υγρά ή όπου μπορεί να υπάρχουν εύφλεκτοι ατμοί.
18. Ιδιαίτερη προσοχή πρέπει να δίνεται όταν ο θερμαντήρας βρίσκεται σε χώρους που υπάρχουν παιδιά ή άτομα με αναπηρίες.
19. Αποσυνδέετε πάντα τη θερμάστρα όταν τη μετακινείτε από τη μια θέση στην άλλη.
20. Μη χρησιμοποιείτε τη θερμάστρα εάν το καλώδιο τροφοδοσίας είναι κατεστραμμένο. Εάν το καλώδιο ρεύματος είναι κατεστραμμένο, πρέπει να αντικατασταθεί από αναγνωρισμένο τεχνικό σέρβις ή άλλο εξειδικευμένο άτομο.

21. Χρησιμοποιείτε μόνο κατάλληλη πρίζα 220-240 V.
22. Ο χώρος που πρόκειται να θερμανθεί δεν πρέπει να περιέχει εύφλεκτα υλικά (π.χ. βενζίνη, διαλύτες, δοχεία ψεκασμού κ.λπ.) ή άλλα εύφλεκτα υλικά (π.χ. ξύλο ή χαρτί). Κρατήστε τέτοια υλικά μακριά από τον εξοπλισμό. Κίνδυνος πυρκαγιάς!!
23. Η συσκευή αυτή δεν προορίζεται για χρήση από άτομα (συμπεριλαμβανομένων παιδιών) με μειωμένες σωματικές, αισθητηριακές ή νοητικές ικανότητες ή έλλειψη εμπειρίας και γνώσης, εκτός εάν τους έχει δοθεί επίβλεψη ή οδηγίες σχετικά με τη χρήση της συσκευής από άτομο υπεύθυνο για ασφάλεια. Τα παιδιά θα πρέπει να επιβλέπονται ώστε να διασφαλίζεται ότι δεν παίζουν με τη συσκευή.

ΟΔΗΓΙΕΣ ΛΕΙΤΟΥΡΓΙΑΣ

1. Πριν τοποθετήσετε το φις σε μια πρίζα, βεβαιωθείτε ότι η παροχή ρεύματος στην περιοχή σας ταιριάζει με εκείνη που αναγράφεται στην ετικέτα της μονάδας.
2. Αφαιρέστε προσεκτικά τον θερμαντήρα από την πλαστική σακούλα και το κουτί.
3. Τοποθετήστε τον θερμαντήρα στον τοίχο, συνδέστε το καλώδιο σε μια πρίζα AC220-240V ~. Ακούγεται η ένδειξη "BEE", η λυχνία "⏻" είναι αναμμένη.

1) ΠΡΟΕΤΟΙΜΑΣΙΑ ΘΕΡΜΑΝΣΗΣ

Ρύθμιση ώρας

Πριν ενεργοποιήσετε τη θερμάστρα, ρυθμίστε την σωστή ώρα. Πιέστε το κουμπί τηλεχειριστηρίου "Lock", θα ανάψει το φως στον πίνακα ελέγχου. Ή πιέστε το κουμπί "Set", απευθείας.

ΕΒΔΟΜΑΔΑ Πιέστε το κουμπί "Set" μία φορά, πιέστε "− +" τα δύο κουμπιά για να ρυθμίσετε την εβδομάδα από 1--7 (1 = Δευτέρα, 2 = Τρίτη ... 7 = Κυριακή κ.λπ.).

ΩΡΑ Πιέστε ξανά το κουμπί "Set", πιέστε "− +" αυτά τα δύο κουμπιά ρυθμίζουν τις ώρες από 01:00 (01 = 1, 02 = 2 ώρα ... 00 = 24 ώρα κ.λπ.)

ΛΕΠΤΑ Πιέστε ξανά το πλήκτρο "Set", πιέστε "− +" αυτά τα δύο κουμπιά ρυθμίζουν τα λεπτά από 00--59 (01 = 1 λεπτό, 02 = 2 λεπτά κ.λπ.)

ΥΓ: Πατήστε το κουμπί "Set", η οθόνη θα αναβοσβήνει 5 δευτερόλεπτα, και θα πρέπει να λειτουργήσετε εγκαίρως για να κάνετε τις αλλαγές που επιθυμείτε, διαφορετικά η συσκευή θα επανέλθει στην κατάσταση αναμονής.
(Η συσκευή θα διατηρήσει το σωστό χρόνο μέχρι να απενεργοποιηθεί)

2) ΓΕΝΙΚΗ ΛΕΙΤΟΥΡΓΙΑ

1. Ενεργοποιήστε τον θερμαντήρα πατώντας το κουμπί "⏻" μια φορά. Η φωτεινή ένδειξη "⏻" θα γίνει από κόκκινη, λευκή. Η μονάδα θα εκτοξεύσει κρύο αέρα.
2. Πατώντας το κουμπί "⏻" δύο φορές, η μονάδα θα εκτοξεύσει

ζεστό αέρα και η φωτεινή ένδειξη “ ” θα ανάψει.

3. Πατώντας το κουμπί “ ” τρείς φορές, η μονάδα θα εκτοξεύσει ζεστό αέρα και η φωτεινή ένδειξη “ ” θα γίνει κόκκινη.
4. Πατώντας το κουμπί “ ” τέσσερις φορές, η μονάδα θα σταματήσει να λειτουργεί και η φωτεινή ένδειξη “ ” θα γίνει κόκκινη.
5. Πατώντας το κουμπί “ ”, η μονάδα θα ρυθμίσει τον χρονοδιακόπτη από το “01-24” και θα ανάψει η φωτεινή ένδειξη “ D”. Η ένδειξη ”00” σημαίνει κλειστό χρονόμετρο.

ΥΓ: Το κουμπί “ ”, είναι το ίδιο με το κουμπί “24H” του τηλεχειριστηρίου.

3) ΛΕΙΤΟΥΡΓΙΑ ΧΡΟΝΟΔΙΑΚΟΠΤΗ 24Η

1. Ανοίξτε τη συσκευή στις συνθήκες εργασίας (ανεμιστήρας, ζεστό, ζεστό είναι εντάξει). Το κουμπί “ ”και το κουμπί “24H” του τηλεχειριστηρίου έχουν την ίδια λειτουργία.
2. Πιέστε το κουμπί “24H”, ρυθμίστε τον χρονοδιακόπτη έως και 24 ώρες. Κρατήστε πατημένο το κουμπί “24H” για να αυξήσετε τις ώρες από 00—24(00 = κλείσιμο, 01 = 1 ώρα, 02 = 2 ώρες ... 24 = 24 ώρες κ.λπ.). Η φωτεινή ένδειξη “ D” είναι αναμμένη.

ΥΓ: Το "00" σημαίνει ότι δεν έχει ρυθμιστεί χρονοδιακόπτης και η φωτεινή ένδειξη “ D” είναι απενεργοποιημένη.

4) ΡΥΘΜΙΣΗ ΘΕΡΜΟΣΤΑΤΗ

1. Ανοίξτε τη συσκευή στις συνθήκες εργασίας (ανεμιστήρας, ζεστό, ζεστό είναι εντάξει). Αυτό λειτουργεί μόνο μέσω τηλεχειριστηρίου.
2. Για να ρυθμίσετε τη θερμοκρασία, πιέστε το πλήκτρο “ ” για να ρυθμίσετε την επιθυμητή θερμοκρασία από 10 ℃ έως 49 ℃.
3. Όταν η θερμοκρασία του αέρα πέσει 2 βαθμούς κάτω από την καθορισμένη θερμοκρασία, ο θερμαντήρας θα αρχίσει να θερμαίνεται με ” ” (1000W).
4. Όταν η θερμοκρασία του αέρα πέσει 4 βαθμούς κάτω από τη ρυθμισμένη θερμοκρασία, ο θερμαντήρας θα αρχίσει να θερμαίνεται με ” ” (2000W).
5. Όταν η θερμοκρασία του αέρα είναι 1 βαθμός ή ≥ από την καθορισμένη θερμοκρασία, ο θερμαντήρας θα παράγει κρύο αέρα.

ΥΓ: Κάθε φορά που πατάτε το “ ” για να ρυθμίσετε τη θερμοκρασία, ανάβει η φωτεινή ένδειξη “ ”.

5) ΕΒΔΟΜΑΔΙΑΙΑ ΛΕΙΤΟΥΡΓΙΑ ΧΡΟΝΟΔΙΑΚΟΠΤΗ

1. Ανοίξτε τη συσκευή στις συνθήκες εργασίας (ανεμιστήρας, ζεστό, ζεστό είναι εντάξει). Αυτό λειτουργεί μόνο μέσω τηλεχειριστηρίου. (Πριν χρησιμοποιήσετε τη λειτουργία εβδομαδιαίου χρονοδιακόπτη, πρέπει να ρυθμίσετε τον πραγματικό χρόνο).
2. **ΕΒΔΟΜΑΔΑ** Πιέστε το κουμπί “W-Timer” μια φορά, “ **W** ” και

“ON ” ανάβουν. Η ένδειξη “1” σημαίνει "Δευτέρα". Πιέστε "⊖⊕" τα δύο κουμπιά για να ρυθμίσετε την εβδομάδα από 1--7 (1 = Δευτέρα, 2 = Τρίτη ... 7 = Κυριακή κ.λπ.).

ΩΡΑ Πιέστε το κουμπί “W·Timer” δύο φορές, “ W ” και “ON ” ανάβουν. Πιέστε “⊖⊕” αυτά τα δύο κουμπιά ρυθμίζουν τις ώρες από 01:00 (01 = 1, 02 = 2 ώρα ... 00 = 24 ώρα κ.λπ.)

ΛΕΠΤΑ Πιέστε το κουμπί “W·Timer” τρείς φορές, “ W ” και “ON ” ανάβουν. Πιέστε “⊖⊕” αυτά τα δύο κουμπιά ρυθμίζουν τα λεπτά από 00--59 (01 = 1 λεπτό, 02 = 2 λεπτά κ.λπ.)

ΩΡΑ Πιέστε το κουμπί “W·Timer” τέσσερις φορές, “ W ” και “OFF ” ανάβουν. Πιέστε “⊖⊕” αυτά τα δύο κουμπιά ρυθμίζουν τις ώρες από 01:00 (01 = 1, 02 = 2 ώρα ... 00 = 24 ώρα κ.λπ.)

ΛΕΠΤΑ Πιέστε το κουμπί “W·Timer” πέντε φορές, “ W ” και “OFF ” ανάβουν. Πιέστε “⊖⊕” αυτά τα δύο κουμπιά ρυθμίζουν τα λεπτά από 00--59 (01 = 1 λεπτό, 02 = 2 λεπτά κ.λπ.)

Με τα παραπάνω έχει γίνει η ρύθμιση για τη Δευτέρα.

3. Πιέστε ξανά το κουμπί “W·Timer” μια φορά, “ W ” και “ON ” ανάβουν. Η ένδειξη “2” σημαίνει "Τρίτη". Σημειώστε ότι οι ρυθμίσεις για ΩΡΑ/ΛΕΠΤΑ είναι ίδιες όπως και για τη Δευτέρα.
4. Από 1-7 (1=Δευτέρα, 2=Τρίτη...7=Κυριακή κ.λπ.) όταν έχουν ολοκληρωθεί, πιέστε το κουμπί "Tem" στο τηλεχειριστήριο 7

φορές για να ρυθμίσετε τη θερμοκρασία από Δευτέρα έως Κυριακή και πατήστε “ ” τα δύο κουμπιά για να επιλέξετε τη θερμοκρασία που χρειάζεστε. Το εύρος θερμοκρασίας κυμαίνεται από 10℃ έως 49℃.

ΥΓ: Στη λειτουργία χρονοδιακόπτη εβδομάδας, όταν ρυθμίσετε τη σημερινή θερμοκρασία, θα ξεκινήσει η λειτουργία του θερμοστάτη. Ισχύουν οι ίδιες λειτουργίες όπως αναφέρονται στο 4. ΡΥΘΜΙΣΗ ΘΕΡΜΟΣΤΑΤΗ.
Μπορείτε να ορίσετε διαφορετικό χρόνο λειτουργίας, διακοπής της θερμοκρασίας μέσα στην εβδομάδα.

6) ΛΕΙΤΟΥΡΓΙΑ ΑΝΟΙΧΤΟΥ ΠΑΡΑΘΥΡΟΥ

1. Ανοίξτε τη συσκευή στις συνθήκες εργασίας (ανεμιστήρας, ζεστό, ζεστό είναι εντάξει). Αυτό λειτουργεί μόνο μέσω τηλεχειριστηρίου.
2. Πιέστε το κουμπί “AUTO”, το “ ” θα ανάψει. Η συσκευή λειτουργεί με εξοικονόμηση ενέργειας (με αυτή τη λειτουργία η συσκευή ελέγχει και καταγράφει αμέσως τη θερμοκρασία περιβάλλοντος). Θα σταματήσει να λειτουργεί όταν η θερμοκρασία πέσει στους ≧3 ℃. Ο χρήστης θα πρέπει να κάνει επανεκκίνηση με το κουμπί “ON/OFF”.
3. Πιέστε ξανά το κουμπί “AUTO”, το “ ” θα σβήσει. Η λειτουργία Ανοιχτού Παραθύρου είναι κλειστή.

7) ΛΕΙΤΟΥΡΓΙΑ ΑΣΦΑΛΕΙΑΣ ΓΙΑ ΠΑΙΔΙΑ

Η ρύθμιση αυτής της λειτουργίας μπορεί να γίνει μόνο μέσω τηλεχειριστηρίου.

Πιέστε το κουμπί "Lock" μία φορά, όλες οι λυχνίες και η οθόνη LED είναι κλειστές. Ανάβει μόνο το "⏻" . Στην κατάσταση αυτή, τόσο ο πίνακας ελέγχου όσο και το τηλεχειριστήριο δεν λειτουργούν.

Πιέστε ξανά το κουμπί "Lock", όλες οι φωτεινές ενδείξεις είναι αναμμένες ενώ ο πίνακας ελέγχου και το τηλεχειριστήριο μπορούν να χρησιμοποιηθούν.

ΠΙΝΑΚΑΣ ΕΛΕΓΧΟΥ

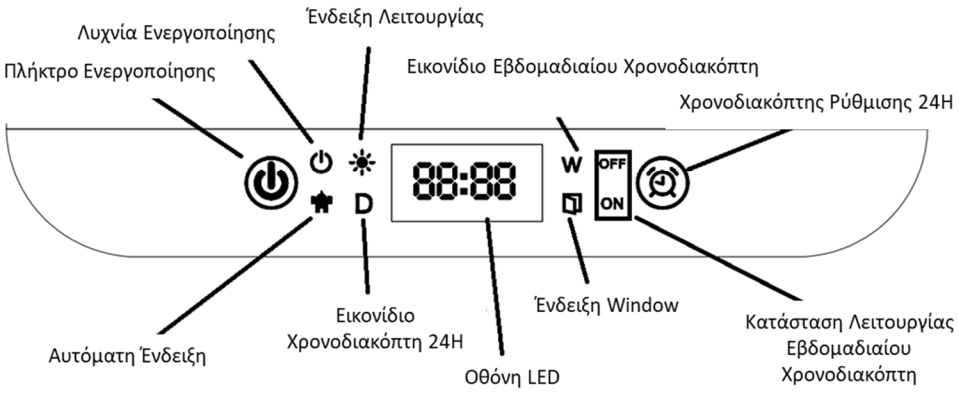

ΤΗΛΕΧΕΙΡΙΣΤΗΡΙΟ

1. Επιλέξτε μπαταρία λιθίου CR2025 3V.
2. Το κουμπί τροφοδοσίας του τηλεχειριστηρίου φέρει την ετικέτα του.

1.”⏻” Πλήκτρο ενεργοποίησης / απενεργοποίησης
2.“**24H**” Ρύθμιση ώρας από 1-24 ώρες
3.“**MODE**” Επιλογές ρύθμισης ΚΡΥΟ, ΖΕΣΤΟ, ΚΑΥΤΟ
4.“**LOCK**” Λειτουργία ασφάλειας για παιδιά
5.“**AUTO**” Λειτουργία Ανοιχτού Παραθύρου
6.“**STATUS**” Εναλλαγή θερμοκρασίας και ώρας
7.**“Tem.”** Ρύθμιση εβδομαδιαίας θερμοκρασίας
8.**W.Timer**” Εβδομαδιαίος χρονοδιακόπτης
9.“**+**” Αύξηση
10.“**-**” Μείωση
11.“**Set**” Ρύθμιση ώρας

ΔΙΑΓΡΑΜΜΑ ΕΓΚΑΤΑΣΤΑΣΗΣ

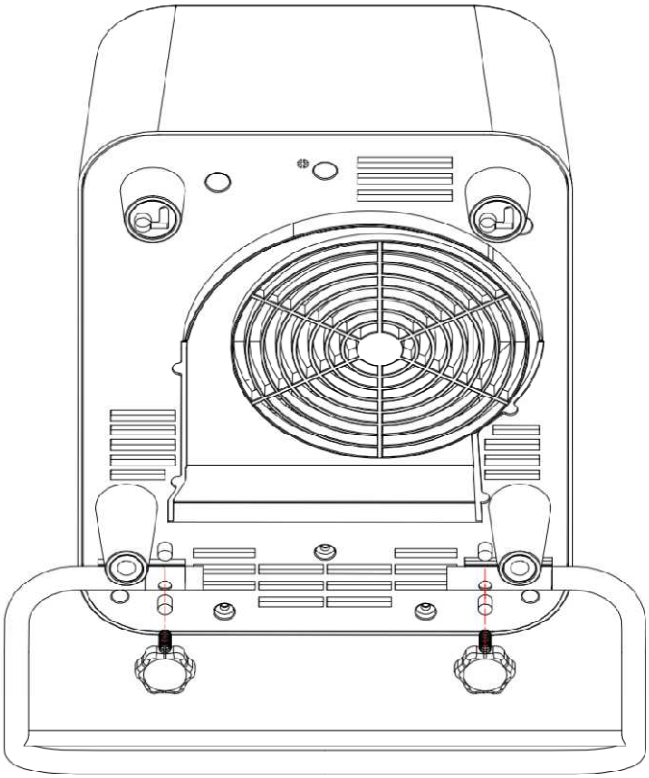

ΤΟΠΟΘΕΤΗΣΗ ΚΑΙ ΗΛΕΚΤΡΙΚΗ ΣΥΝΔΕΣΗ

1. Όταν τοποθετηθεί, θα πρέπει να μείνει αρκετός χώρος γύρω από τον θερμαντήρα.

2. Κάντε δύο τρύπες στον τοίχο πάνω από το πάτωμα (δείτε το σκίτσο ρύθμισης A,B), βεβαιωθείτε ότι έχετε κάνει τη διάμετρο ακριβώς ίδια με τον επεκτεινόμενο σωλήνα. Εισάγετε την πλαστική διογκωμένη περόνη και στις δύο οπές.

3. Στερεώστε δύο βίδες στον σωλήνα επεκτάσεως (ως θέση σχήματος A & B). Κρατήστε τις άκρες των βιδών έξω για 10 mm και κλείστε το μηχάνημα αφού οι βίδες είναι αρκετά ισχυρές.

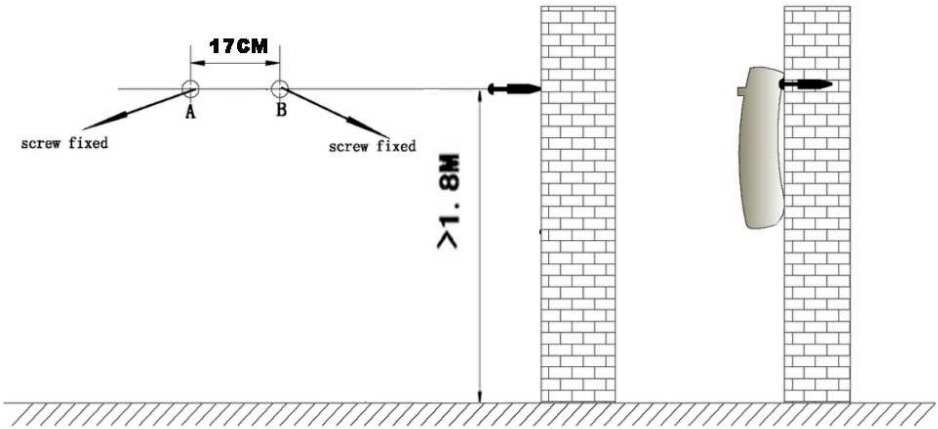

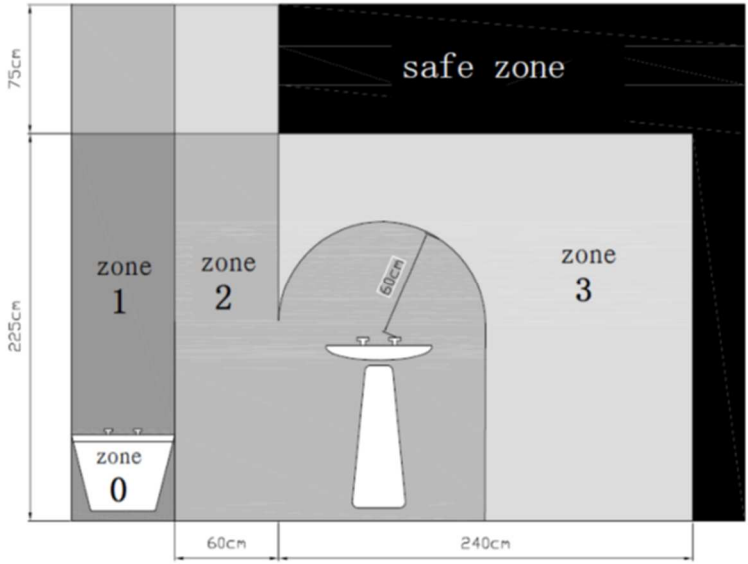

Σημείωση:
Το προϊόν αυτό είναι κατάλληλο για τοποθέτηση στη Ζώνη 3 ή στην ασφαλή ζώνη ενός μπάνιου (ή παρόμοιου) μόνο εάν η μόνιμη σύνδεση με το δίκτυο τροφοδοσίας γίνεται σύμφωνα με τις απαιτήσεις των κανονισμών κτιρίου (συμπεριλαμβανομένων των κανονισμών καλωδίωσης).
Σε περίπτωση αμφιβολίας, συμβουλευτείτε έναν εξειδικευμένο ηλεκτρολόγο.

ΛΕΙΤΟΥΡΓΙΑ ΤΗΣ ΘΕΡΜΑΣΤΡΑΣ

ΣΗΜΕΙΩΣΗ: Είναι φυσιολογικό όταν οι θερμαντήρες ενεργοποιούνται για πρώτη φορά ή όταν ενεργοποιούνται μετά από πολύ καιρό που δεν έχουν χρησιμοποιηθεί, να αναδύουν κάποια οσμή και αναθυμιάσεις. Αυτό θα εξαφανιστεί σε σύντομο χρονικό διάστημα.

ΚΑΘΑΡΙΣΜΟΣ ΤΗΣ ΘΕΡΜΑΣΤΡΑΣ

1. Πάντα να αποσυνδέετε τον θερμαντήρα από την πρίζα τοίχου και να τον αφήνετε να κρυώσει πριν τον καθαρίσετε.

2. Καθαρίστε το εξωτερικό μέρος του θερμαντήρα σκουπίζοντάς τον πρώτα με ένα υγρό πανί και μετά με ένα στεγνό πανί. Μην χρησιμοποιείτε απορρυπαντικά ή λειαντικά και μην αφήνετε να εισέλθει νερό στο θερμαντήρα.

ΦΥΛΑΞΗ ΤΗΣ ΘΕΡΜΑΣΤΡΑΣ

Όταν ο θερμαντήρας δεν χρησιμοποιείται για μεγάλες χρονικές περιόδους, πρέπει να προστατεύεται από τη σκόνη και να αποθηκεύεται σε καθαρό και στεγνό μέρος.

ERP

Απαιτήσεις πληροφόρησης για ηλεκτρικούς τοπικούς θερμαντήρες χώρου

Χαρακτηριστικό	Σύμβολο	Αριθμητική Τιμή	Μονάδα		Μοντέλο: PRBH-81113	Μονάδα
Θερμική Ισχύς					**Είδος θερμικής ισχύος μόνο στη περίπτωση των ηλεκτρικών τοπικών θερμοσυσσωρευτών**	
Ονομαστική θερμική ισχύς	P_{nom}	2,0	KW		Χειροκίνητος ρυθμιστής θερμικού φορτίου με ενσωματωμένο θερμοστάτη	Δεν εφαρμόζεται
Ελάχιστη θερμική ισχύς (ενδεικτική)	P_{min}	1,3	KW		Χειροκίνητος ρυθμιστής θερμικού φορτίου με ανάδραση θερμοκρασίας δωματίου και/ή θερμοκρασίας εξωτερικού χώρου	Δεν εφαρμόζεται
Μέγιστη συνεχής θερμική ισχύς	$P_{max,c}$	1,908	KW		Ηλεκτρικός ρυθμιστής θερμικού φορτίου με ανάδραση θερμοκρασίας δωματίου ή/και θερμοκρασίας εξωτερικού χώρου	Δεν εφαρμόζεται
Βοηθητική κατανάλωση ηλεκτρικής ενέργειας					Παραγωγή θερμότητας υποβοηθούμενη από ανεμιστήρα	Δεν εφαρμόζεται
Στην ονομαστική θερμική ισχύ	el_{max}	0,000	KW		**Είδος θερμικής ισχύος/ ρυθμιστής θερμοκρασίας δωματίου (να επιλεχθεί μια δυνατότητα)**	
Στην ελάχιστη θερμική ισχύ	el_{min}	0,000	KW		Μονοβάθμια θερμική ισχύς και χωρίς ρυθμιστή θερμοκρασίας δωματίου	[όχι]
Σε κατανάλωση αναμονής	el_{SB}	0,000	KW		Δύο ή περισσότερες χειροκίνητες βαθμίδες χωρίς ρυθμιστή θερμοκρασίας δωματίου	[όχι]
					Με μηχανικό θερμοστατικό ρυθμιστή θερμοκρασίας δωματίου	[ναι]

		Με ηλεκτρονικό ρυθμιστή θερμοκρασίας δωματίου	[όχι]
		Με ηλεκτρονικό ρυθμιστή θερμοκρασίας δωματίου και χρονοδιακόπτη ημέρας	[όχι]
		Με ηλεκτρονικό ρυθμιστή θερμοκρασίας δωματίου και χρονοδιακόπτη εβδομάδας	[ναι]
		Άλλες δυνατότητες ρύθμισης (επιτρέπονται πολλές επιλογές)	
		Ρύθμιση θερμοκρασίας δωματίου με ανιχνευτή παρουσίας	[όχι]
		Ρύθμιση θερμοκρασίας δωματίου με ανιχνευτή ανοιχτού παραθύρου	[ναι]
		Με δυνατότητα ρύθμισης εξ αποστάσεως	[όχι]
		Με ρυθμιστή προσαρμοζόμενης εκκίνησης	[όχι]
		Με περιορισμό διάρκειας λειτουργείας	[όχι]
		Με αισθητήρα θερμομέτρου μελανής σφαίρας	[όχι]
Στοιχεία επικοινωνίας	BUY WAY A.E Λεωφόρος Τυρταίου , 31ο χλμ Αθηνών – Λαμίας , 19014 Αφίδνες		

Το προϊόν αυτό είναι κατασκευασμένο σε πλήρη συμμόρφωση με τις ισχύουσες οδηγίες της Ευρωπαϊκής Ένωσης που διέπουν ηλεκτρικές συσκευές αυτού του τύπου.

Οδηγίες για τη σωστή απόρριψη του προϊόντος σύμφωνα με την Ευρωπαϊκή Οδηγία 2002/96/ΕΚ

Εάν κάποια μέρα διαπιστώσετε ότι η συσκευή σας χρειάζεται αντικατάσταση ή δεν σας χρησιμεύει πλέον, σκεφτείτε την προστασία του περιβάλλοντος:

1) Μην πετάξετε την συσκευή σας μαζί με τα υπόλοιπα αστικά απόβλητα (αυτή είναι και η σημασία του αναγραφόμενου συμβόλου ανακύκλωσης).
2) Απευθυνθείτε στην Δημοτική Αρχή σας για να σας υποδείξει τα σημεία διάθεσης της συσκευής σας για ανακύκλωση.
3) Διαθέτοντας την άχρηστη πλέον συσκευή σας στα σωστά σημεία ανακύκλωσης βοηθάτε στην προστασία του περιβάλλοντος καθώς και στην εκμετάλλευση εκ νέου των υλικών της συσκευής σας.
4) Οι ηλεκτρικές συσκευές λόγω των υλικών κατασκευής τους εάν δεν διατεθούν σωστά μπορεί να έχουν άσχημες επιπτώσεις στο περιβάλλον και κατ' επέκταση στην υγεία μας.

Με την εγγύηση της:

BUY WAY A.E.
Λεωφόρος Τυρταίου,
31ο χλμ. Αθηνών-Λαμίας,
19014 Αφίδνες, Ελλάδα
Τηλ.: +30 210-2464214
www.buyway.gr

NOTE: The frostprotector with thermostat is for keeping small It is for use within the home or for similar purposes. The heater may only be used in a fixed position and only for the purpose described.
It is not for outdoor use!

SAFETY INSTRUCTIONS (to be read before operating the heater)

1) this product is a wall mounting appliance, never use it as portable appliance.
2) Do not use the heater unless the feet are correctly attached if the heater is used as portable appliance.
3) This heater in designed for wall mounting and must be used with the warm air vent facing downwards. This heater should not be used in any other orientation and should not be used as a free standing portable appliance.
4) This heater must be installed so that switches and other controls (except the pull cord) cannot be touched by person in the bath or shower
5) This product is suitable for installation on surfaces with normal flammability e.g. wood, plasterboard, masonry. It is not suitable for use on highly flammable surface (e.g. polystyrene, textiles)
6) The heater is to be installed so that switches and other controls cannot be touched by a person in the bath or shower.
7) Before making fixing hole(s),check that there are no obstruction hidden beneath the mounting surface such as pipes or cables.
8) The chosen location of your new heater should allow for the product to be securely mounted(e.g. to a firm wall) and safely connected to mains supply
9) Ensure the power supply to the socket into which the heater is plugged is in accordance with the rating label on the heater and that the socket is earthed.
10) Keep the mains lead away from the hot body of the heater.
11) Do not use outdoors.
12) Do not cover or obstruct any of the heat outlet grilles or the air intake openings of the heater.
13) Do not place the heater on carpets having a very deep pile.
14) Always ensure that the heater is placed on a firm level surface. Ensure that the heater is not positioned close to curtains or furniture as this could create a fire hazard.
15) Do not position the heater in front of, or immediately below, a wall socket.

16) Do not insert any object through the heat outlet or air intake grilles of the heater.
17) Do not use the heater in areas where flammable liquids are stored or where flammable fumes may be present.
18) Particular care should be taken when the heater is situated in areas occupied by children or invalids.
19) Always unplug the heater when moving it from one location to another.
20) Do not use the heater if the power cord is damaged. If the power cord is damaged it must be replaced by a recognised service agent or other qualified person.
21) Only use a suitable 220-240V electrical socket.
22) The room which is to be heated should not contain any easy inflammable materials (e.g., petrol, solvents, spray cannisters etc.) or other easy combustible materials (e.g., wood or paper). Keep such materials away form equipment. Risk of fire!!
23) This appliance is not intended for use by persons (including children) with reduced physical, sensory or mental capabilities, or lack of experience and knowledge,unless they have been given supervision or instruction concerning use of the appliance by a person responsible for their safety. Children should be supervised to ensure that they do not play with the appliance.

OPERATION INSTRUCTIONS

1. Before inserting the plug into an electrical outlet, make sure that the electrical supply in your area matches that on the rating label on the unit.
2. Carefully remove the heater from the plastic bag and the carton.
3. Place the heater on the wall， plug the cord set into a AC220-240V~ electrical outlet,with “BEE” sounds the “⏻”light is on and the heater will shows the default temperature.

1) HEATING PREPARE

Set time

Before turn on the heater,set the time as right time. Press remote control “Lock” button,light on control panel. Or press the“Set” button directly in the startup state.

WEEK Press “Set” button one time,press “ “two buttons set the week from 1--7 (1=Monday,2=Tuesday...7=Sunday ect.)

HOUR Press “Set” button again,press “ two buttons set the Hours from 01--00(01=1 o’clock,02=2 o’clock...00=24 o’clock ect.)

MINUTE Press “Set” button again, press “ two buttons set the Minutes from 00--59(01=1 Minute,02=2 Minute ect.)

PS:Press “Set” button,screen shows number will twinkle 5 seconds,you should operate in time ,otherwise appliance will get back to standby.
(Appliance will keep the right time until power off)

2) GENERAL USING OPERATION

1. Turn the heater ON by pressing the “ ” button once.The “ ”light from red to white.The unit will blow the cold air .

2. Pressing the “ ” button second times,the unit will blow the warm air and “ ” light on with white color.

3. Pressing the “ ” button three times,the unit will blow the hot air and and “ ” light on with red color.

4. Pressing the “ ” button four times,the unit will stop working and just“ ” light is on with red color.

5.Pressing the “ ” button,the unit will set timer from “01-24” and “ D” light is on.”00” means closed timer.

PS: Control panel “ ” button is same function with remote control “24H” button.

3) 24H Timer FUNCTION

1.Open the appliance as working conditions,(fan,warm,hot are all ok).Control panel “ ” button and remote control “24H” button are same operate way.
2. Press “24H” button ,set the timer up to 24 hours,keep press “24H” button to increase the hours from 00--24(00= close,01=1hour,02=2 hours...24=24 hours ect.) and the “ D” light is on.

PS:set as “00” means no set timer ,the “ D” light is off.

4) THERMOSTAT INSTRUCTIONS

1. Open the appliance as working conditions,(fan,warm,hot are all ok).This function only through by Remote control.
2. To adjust temperature, press the “ ” to set the desired temperature and the temperature set from 10℃ to 49℃.
3. When the air temperature drops 2 degree below the set temperature,the heater will start heating with ” ”(1000W).
4. When the air temperature drops 4 degree below the set temperature ,the heater will start heating with” ”(2000W).
5. When the air temperature high 1 degree or ≥ the set temperature,the heater will blow the cold air .

PS:Whenever you press“ ”to set temperature ,the “ ” light is on.

5)Weekly Timer FUNCTION

1.Open the appliance as working conditions,(fan,warm,hot are all ok).This function only through by Remote control.（Before use weekly timer function, you must set the real time）
2.WEEK Press “ ”button 1st time,“ W ” and” ON ” are lights on,show “1”means “Monday”press “ ” two buttons set the Week from 01--07(01=Monday,02=Tuesday...07=Sunday ect.)

HOUR Press “W-Timer” button 2nd times,“ W ” and” ON ” are lights on,press “− +” two buttons set the Hours from 01--00(01=1 o’clock,02=2 o’clock...00=24 o’clock ect.)

MINUTE Press “W-Timer” button 3rd times ,“ W ” and” ON ” are lights on,press“− +” two buttons set the Minutes from 00--59(01=1 Minute,02=2 Minute ect.)

----------This is open time

HOUR Press “W-Timer” button 4th times,“ W ” and” OFF ” are lights on, press“− +” two buttons set the Hours from 01--00(01=1 o’clock,02=2 o’clock...00=24 o’clock ect.)

MINUTE Press “W-Timer” button 5th times ,“ W ” and” OFF ” are lights on, press“− +” two buttons set the Minutes from 00--59(01=1 Minute,02=2 Minute ect.)

----------This is close time

The above are finished set Monday Timer.

3.Press “W-Timer” button once more,“ W ” and” ON ”are lights on,show “2”means “Tuesday”.Pls noted that the operate with open time HOUR/MINUTE and close time HOUR/MINUTE are all same as before Monday.

4.From 1-7(1=Monday,2=Tuesday...7=Sunday ect.) are all set finished,press “Tem.” button on remote control 7th times to set from Monday to Sunday’s temperature and press“− +” two buttons,select the temperature which you need,the temperature range from 10℃ to 49℃.

PS:In Week timer function,when you set today’s temperature,the thermostat function will start,the rules same as 4) THERMOSTAT INSTRUCTIONS,pls noted.

You can set different open time ,closed time and temperature within whole week.

6)Window Open Function

1.Open the appliance as working conditions,(fan,warm,hot are all ok).This function only through by Remote control.

2.Press “AUTO” button, the “ ” light is on.The appliance is working as smart saving energy models.(In this function, the appliance is check and record environment temperature in immediately.It will stop working, when the appliance check the environment are drop ≧3 ℃.The user should restart the appliance with “ON/OFF” button)

3..Press “AUTO” button again, the “ ” light is off. Window Open Function is closed.

7)Child-Lock Function

This function only through by Remote control.When appliance are plug in,this function can be used in any models.

Press “Lock” button one time, all lights and LED display are closed ,only “⏻” light on.In this condition, both control panel and remote control are fault use.

Press “Lock” button again, all lights are on and both control panel and remote control are use to succeed.

CONTROL PANEL VIEW:

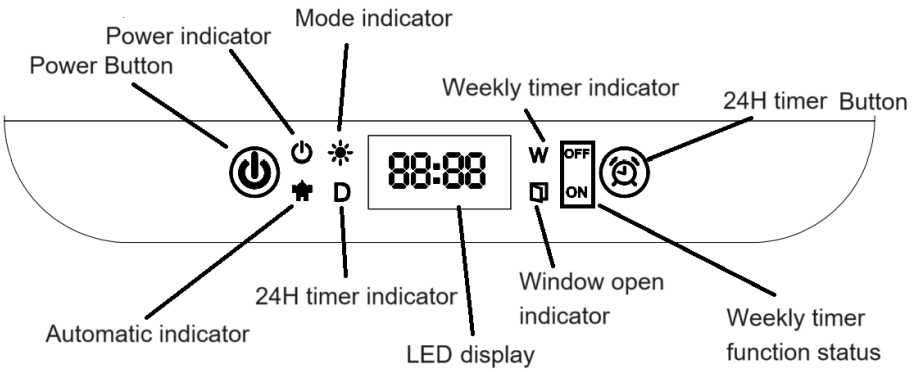

REMOTE CONTROL VIEW:

1.Remote control, please use Lithium battery CR2025 3V.
2.The remote control power button is labeled as such

11.“⏻” Power button
12.“**24H**” Setting timer from 1-24 hours
13.“**MODE**” COLD,WARM,HOT 3 setting for selection
14.“**LOCK**” Child-Lock function
15.“**AUTO**” Window Open function
16.“**STATUS**” Switch of temperature and time
17.**“Tem.”** Set the temperature in the weekly timer
18.**W.Timer**” Weekly timer
19.“**+**” Increase
20.“**-**” Decrease
11.“**Set**” Set real time

Towel rack installation diagram :

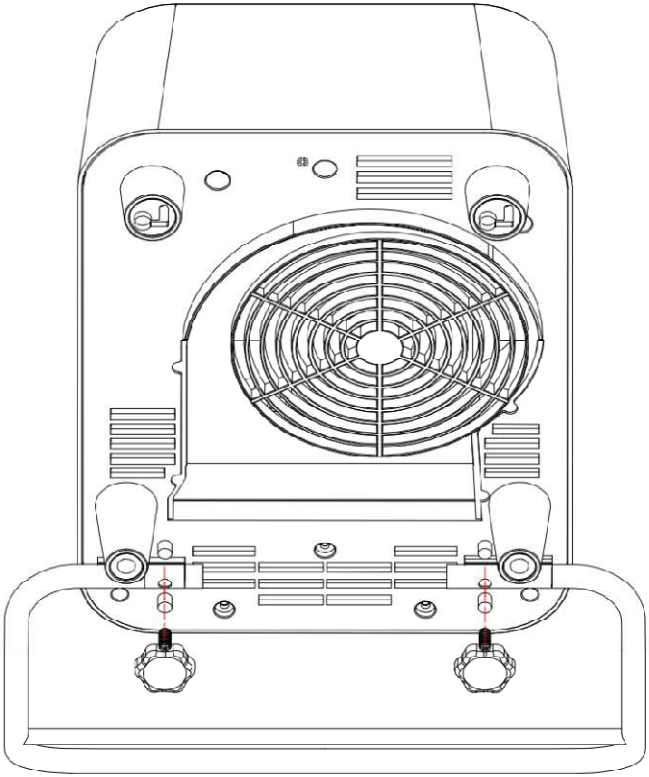

MOUNTING AND ELECTRICAL CONNECTION

1) when mounted,enough space must be left around heater
2) get two holes in the wall above the floor(seeing setting sketch A,B position),be sure to make the diameter just as same as the expanding pipe, insert plastic expanded pin into all two holes

3) fix two screws in the expanding pipe (as sketch A&B position),keep the tips of the screws out for 10mm ,and hang up the machine after the screws are strong enough

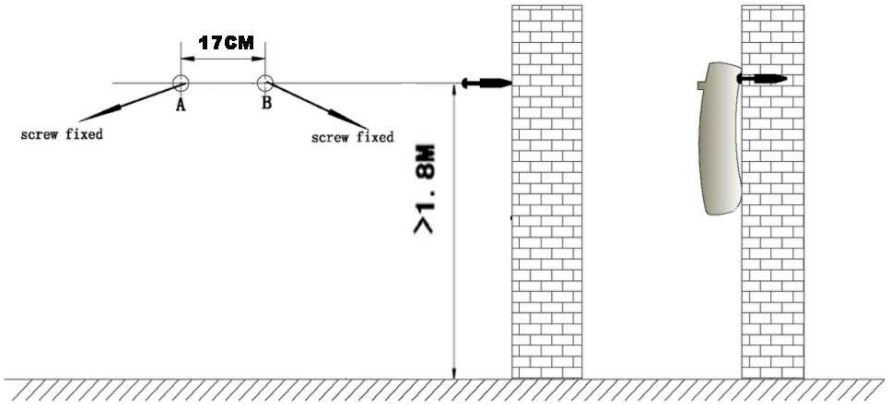

Figures for wall mounting

MOUNTING AREA

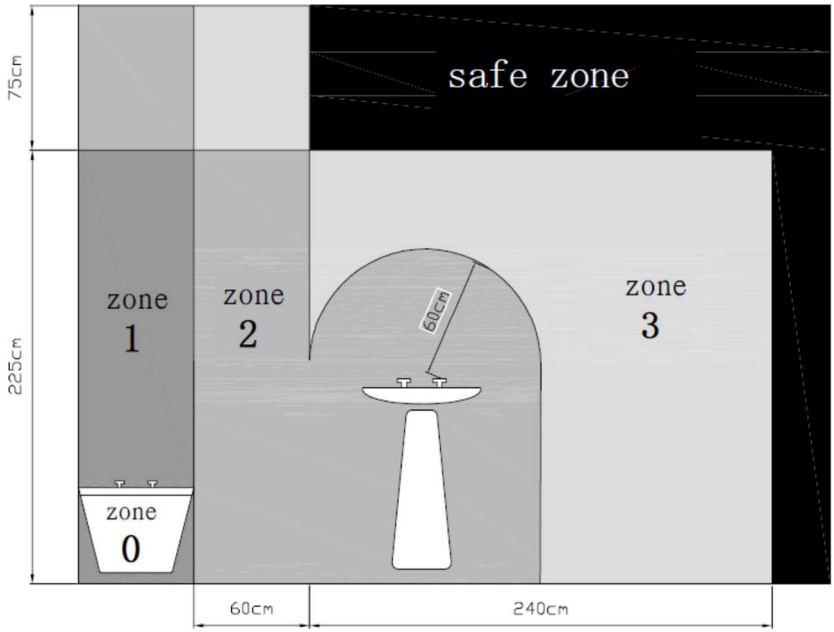

Note:
This product is suitable for mounting in Zone 3 or the safe zone of a bathroom (or similar) only if a permanent connection to the mains supply is made in accordance with the requirements of the building Regulations (including the wiring Regulations).
If in doubt, consult a qualified electrician.

OPERATION OF THE HEATER
NOTE: It is normal when the heaters are turned on for the first time or when they are turned on after having not been used for a long period of time the heaters may emit some smell and fumes. This will disappear when the heater has been on a short while.

CLEANING THE HEATER

1) Always un-plug the heater from the wall socket and allow it to cool down before cleaning.
2) Clean the outside of the heater by wiping with a damp cloth and buff with a dry cloth. Do not use any detergents or abrasives and do not allow any water to enter the heater.

STORING THE HEATER

When the heater is not used for long periods of time it should be protected from dust and stored in a clean dry place.

ERP

Information requirement for the electric local space heater

Item	Symbol	Value	Unit		Item: : PRBH-81113	Unit
Heat output					**Type of heat input, for electric storage local space heaters only (select one)**	
Nominal heat output	P*nom*	2.0	KW		Manual heat charge control, with integrated thermostat	N/A
Minimum heat output (indicative)	P*min*	1.3	KW		Manual heat charge control, with room and/or outdoor temperature feedback	N/A
Maximum continuous heat output	P*max,c*	1.908	KW		Electronic heat charge control with room and/or outdoor temperature feedback	N/A
Auxiliary electricity consumption					Fan assisted heat output	N/A
At nominal heat output	el*max*	0.000	KW		**Type of heat output/room temperature control (select one)**	
At minimum heat output	el*min*	0.000	KW		Single stage heat output and no room temperature control	[no]
In standby mode	el*SB*	0.000	KW		Two or more manual stages, no room temperature control	[no]
					With mechanic thermostat room temperature control	[no]

		With electronic thermostat room temperature control	[no]
		Electronic room temperature control plus day timer	[no]
		Electronic room temperature control plus week timer	[yes]
		Other control options (multiple selections possible)	
		Room temperature control, with presence detection	[no]
		Room temperature control, with open window detection	[yes]
		With distance control option	[no]
		With adaptive start control	[no]
		With working time limitation	[no]
		With black bulb sensor	[no]
Contact details	BUY WAY S.A. Tyrtaiou Avenue , 31km Athens - Lamia , 19014 Afidnes		

This product is in strict conformity with all the valid directives of European Union applying on this type of electrical appliances.

Instructions for the correct disposal of the unit according to European directive 2002/96/EU

Should you find one day that your appliance needs to be replaced or if it is of no further use to you, think of the protection of the environment:

1) Do not dispose your appliance along with the rest of the public waste (this is also the meaning of the shown recycling sign).
2) Contact your □ublic Authorities and they will instruct you of the recycling centers to which your appliances must be disposed.
3) Correct disposal of your appliance helps the protection of the environment as well as the recycling of the appliance components.
4) The electrical appliances due to their construction materials, if not correctly disposed, may lead to environmental and furthermore health hazards.

With the warranty of:

BUY WAY S.A.
Tyrtaiou Avenue,
31rst km Athinon-Lamias,
19014 Afidnes, Greece
Tel.: +30 210-2464214
www.buyway.gr